NISSHOKU Futsal Okayama　　第66回エンジョイミドル大会　平成29年04月16日（日）

予選リーグ

	チーム名	A	B	C	D	E	F	G	H	I	勝点	得点	失点	差	順位
A	Insyte		△ 2 － 2		× 1 － 3			× 2 － 3	× 0 － 5		1	5	13	−8	8
B	CHARGE	△ 2 － 2		○ 5 － 1		○ 7 － 1				× 2 － 3	7	16	7	9	5
C	tabasco		× 1 － 5		× 2 － 3		× 0 － 4			× 0 － 1	0	3	13	-10	9
D	FC VALENTIA	○ 3 － 1		○ 3 － 2		○ 3 － 1		× 1 － 2			9	10	6	4	3
E	MERIDIONE		× 1 － 7		× 1 － 3		× 1 － 2		○ 4 － 3		3	7	15	−8	7
F	HG			○ 4 － 0		○ 2 － 1		× 1 － 2		○ 4 － 1	9	11	4	7	2
G	CRATCHIちゅうぎんFC	○ 3 － 2			○ 2 － 1		○ 2 － 1		○ 2 － 1		12	9	5	4	1
H	FBI	○ 5 － 0				× 3 － 4		× 1 － 2		× 1 － 2	3	10	8	2	6
I	MMG		○ 3 － 2	○ 1 － 0			× 1 － 4		○ 2 － 1		9	7	7	0	4

決勝トーナメント

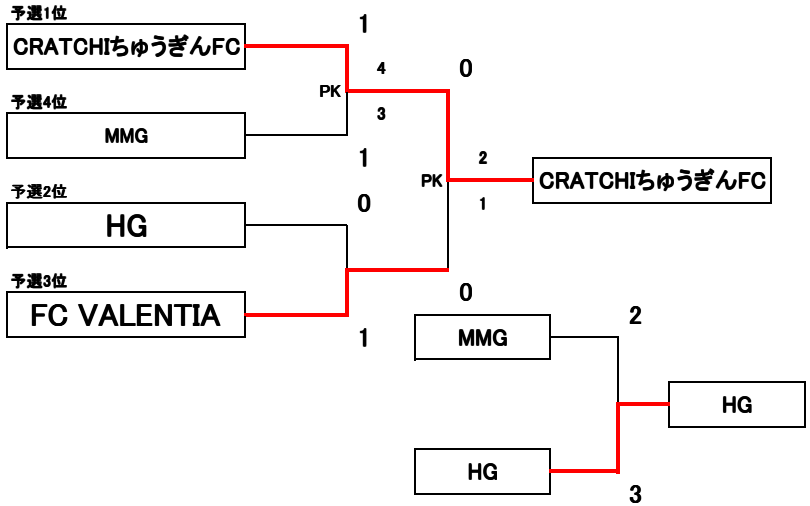

優勝	CRATCHIちゅうぎんFC
準優勝	FC VALENTIA
3位	HG
4位	MMG