NISSHOKU Futsal Okayama　第261回エンジョイ大会　平成31年2月17日（日）

予選リーグ

Aブロック

	チーム名	A	B	C	D	E	F	勝点	得点	失点	差	順位
A	VAIZ		× 1 － 5	× 0 － 3	△ 2 － 2	× 0 － 4		1	3	14	−11	5
B	CRATCHちゅうぎんFC	○ 5 － 1		○ 1 － 0	× 0 － 2		○ 5 － 0	9	11	3	8	2
C	HG	○ 3 － 0	× 0 － 1			× 0 － 2	○ 6 － 1	6	9	4	5	4
D	DIVERTIDO	△ 2 － 2	○ 2 － 0			× 1 － 2	○ 4 － 3	7	9	7	2	3
E	AKC	○ 4 － 0		○ 2 － 0	○ 2 － 1		○ 5 － 1	12	13	2	11	1
F	Blue leafers		× 0 － 5	× 1 － 6	× 3 4	× 1 － 5		0	5	20	−15	6

Bブロック

	チーム名	G	H	I	J	K	L	勝点	得点	失点	差	順位
G	Insyte		○ 5 － 1	× 1 － 3	○ 6 － 1	○ 3 － 0		9	15	5	10	2
H	チームパワープレイ	× 1 － 5		△ 1 － 1	○ 5 － 0		× 1 － 2	4	8	8	0	4
I	Infinity	○ 3 － 1	△ 1 － 1			○ 5 － 1	○ 4 － 1	10	13	4	9	1
J	MNN	× 1 － 6	× 0 － 5			× 0 － 4	× 0 － 3	0	1	18	−17	6
K	下衆会	× 0 － 3		× 1 － 5	○ 4 － 0		× 2 － 3	3	7	11	−4	5
L	チームス		○ 2 － 1	× 1 － 4	○ 3 － 0	○ 3 － 2		9	9	7	2	3

決勝トーナメント

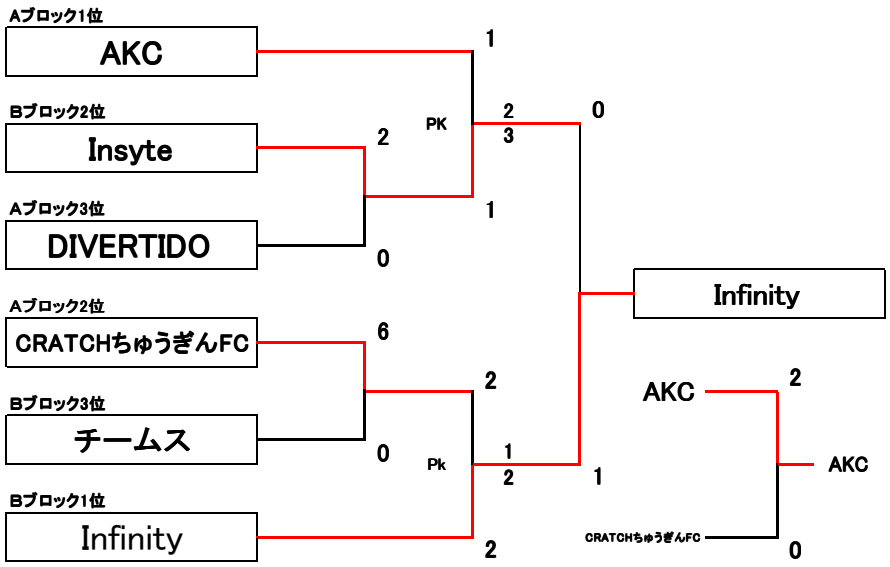

優勝	Infinity
準優勝	Insyte
3位	AKC
4位	CRATCHちゅうぎんFC