NISSHOKU Futsal Okayama　第303回 エンジョイ大会　令和5年9月24日（日）

予選リーグ

	チーム名	A	B	C	D	E	F	勝点	得点	失点	差	順位
A	Silly's		× 0 － 2	○ 4 － 0	○ 4 － 1	× 1 － 2		6	9	5	4	3
B	ACTREACT	○ 2 － 0		○ 1 － 0	○ 1 － 0		○ 5 － 2	12	9	2	7	1
C	evolve	× 0 － 4	× 0 － 1			× 2 － 3	× 2 － 5	0	4	13	−9	6
D	おっきーのFC	× 1 － 4	× 0 － 1			× 0 － 3	△ 0 － 0	1	1	8	−7	5
E	HG	○ 2 － 1		○ 3 － 2	○ 3 － 0		○ 2 － 1	12	10	4	6	2
F	CRATCHちゅうぎんFC		× 2 － 5	○ 5 － 2	△ 0 － 0	× 1 － 2		4	8	9	−1	4

決勝トーナメント

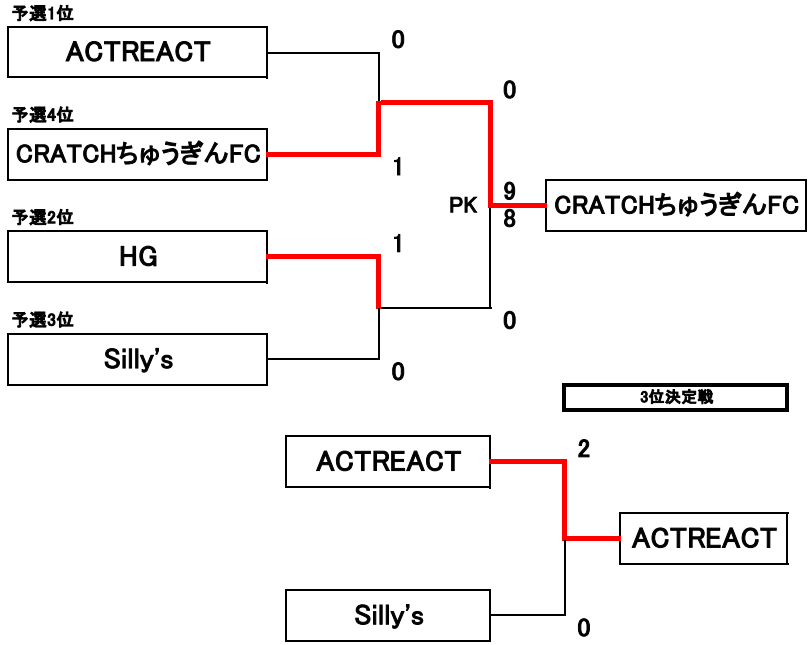

優勝	CRATCHちゅうぎんFC
準優勝	HG
3位	ACTREACT